Rechteckvordach BS und BS Plus

Informationsmappe

BS Plus 200 mit Seitenteil und Briefkasten

BS Plus 200 mit Wasserspeier

Aufbau Vordach:

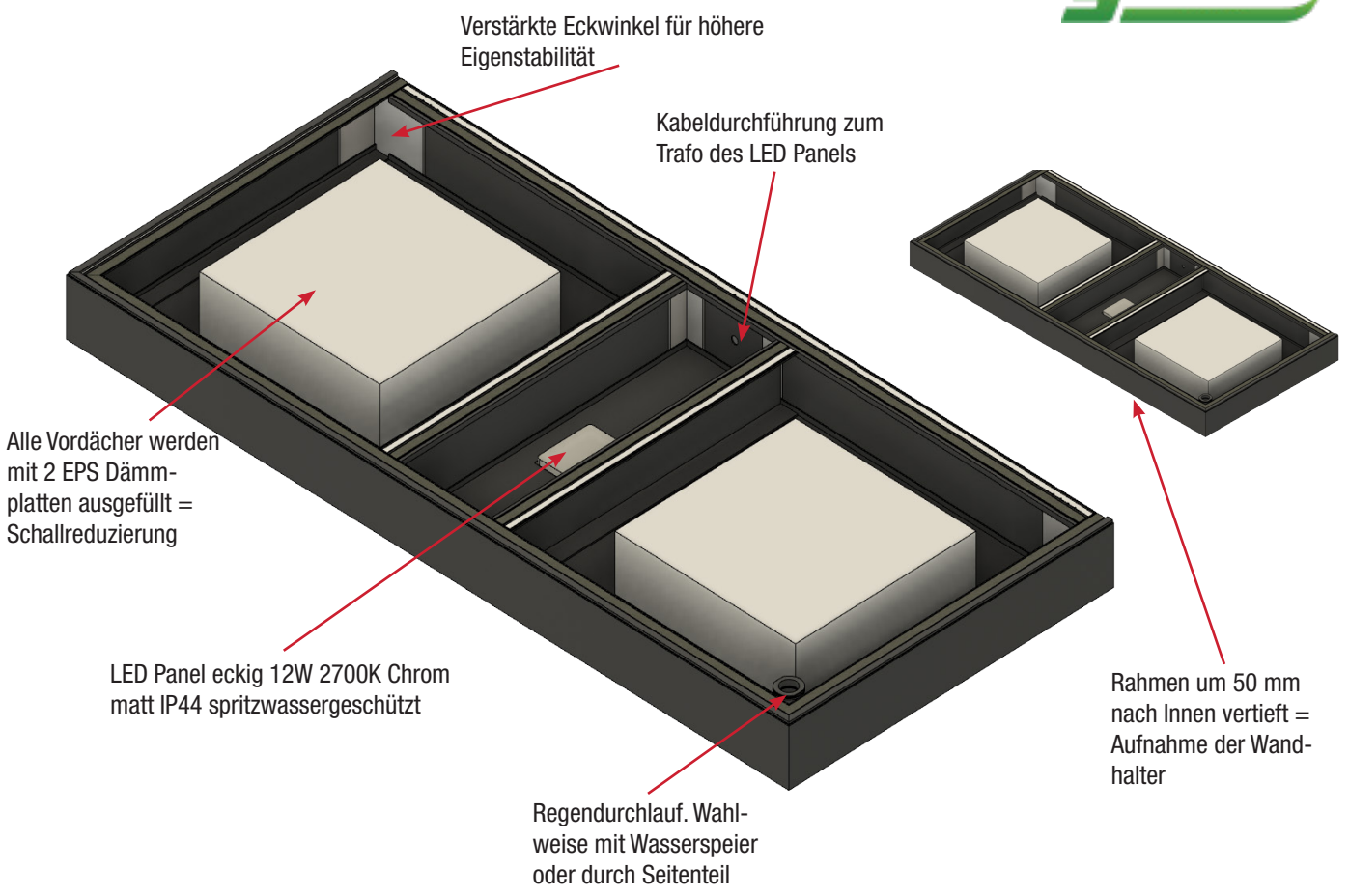

Bemaßung Vordach:

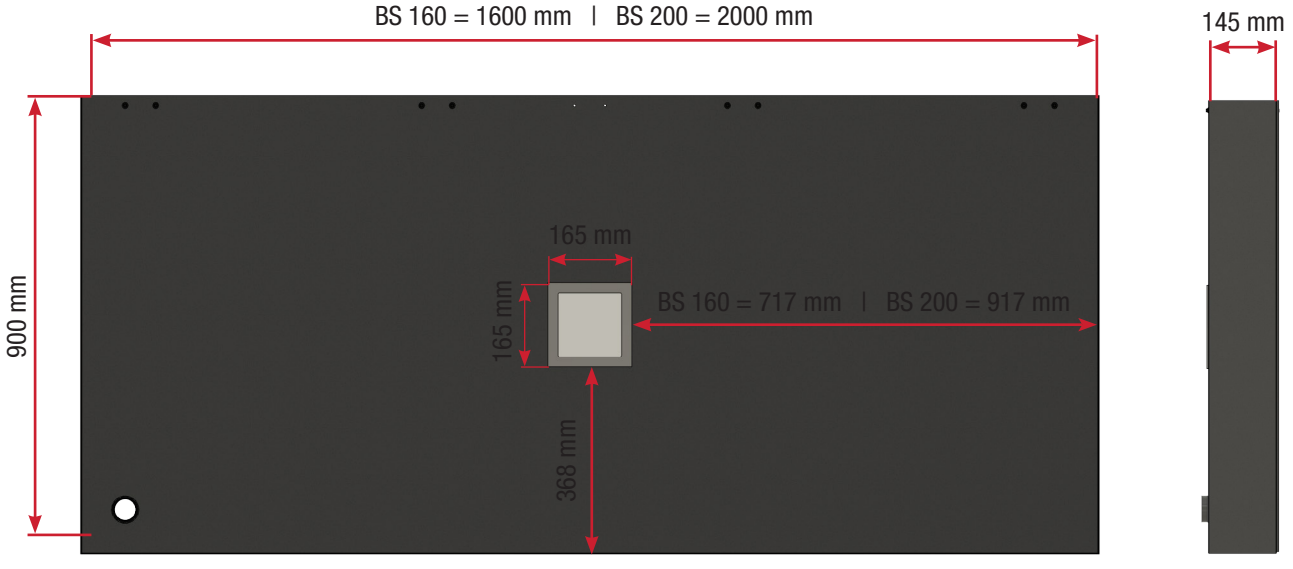

Energielabel LED Panel

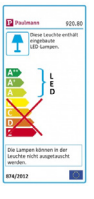

Bemaßung und Aufbau Seitenteil:

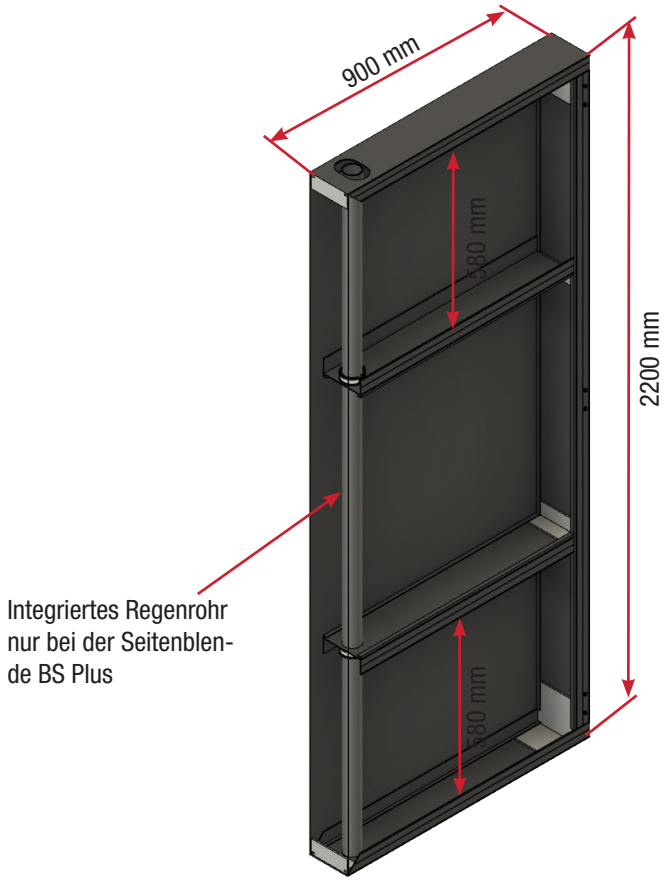

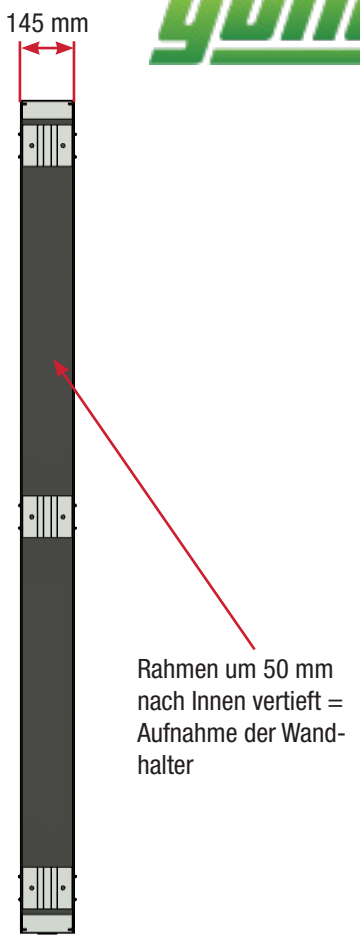

Wandhalter Vordach:

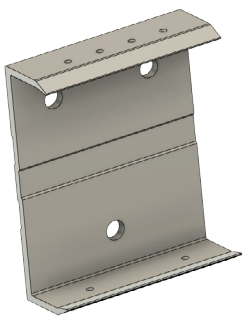

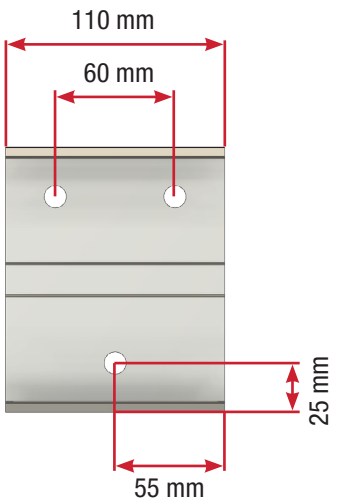

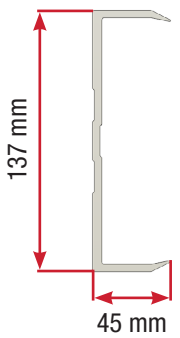

Wandhalter Seitenteil:

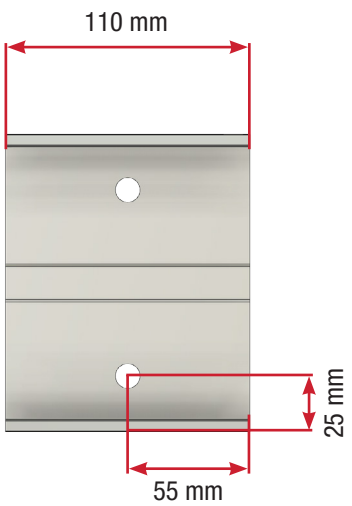

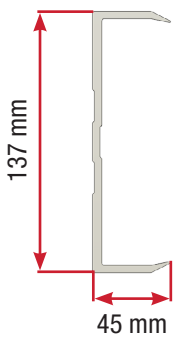

Bilder Rechteckvordach BS:

BS 160

BS 200

BS Seitenteil

BS 160 + Seitenteil

BS 160 + Seitenteil

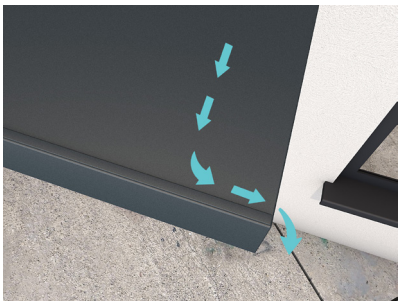

Schwallleiste am BS Vordach

Zubehör Rechteckvordach BS:

Briefkasten UP10-110 DB703

Briefkasten UP10-110 V2A

Briefkasten FUKA 165 DB703

Briefkasten FUKA 165 V2A

Einbaumaße Briefkasten im Seitenteil - z.B. UP10-110 V2A

Bilder Rechteckvordach BS Plus:

BS 160 Plus mit WSP rechts

BS 160 Plus mit WSP links

BS 200 Plus mit WSP rechts

BS 200 Plus mit WSP links

BS 160 Plus mit Seitenteil rechts

BS 160 Plus mit Seitenteil links

BS 200 Plus mit Seitenteil rechts

BS 200 Plus mit Seitenteil links

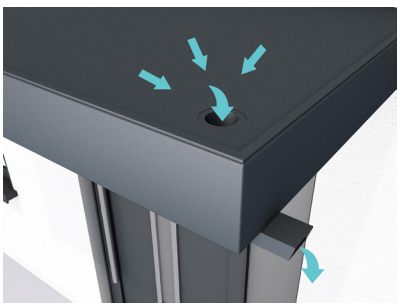

Wasserführung Wasserspeier

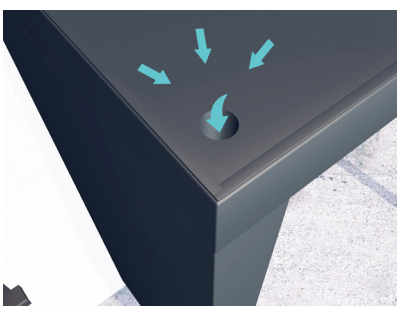

Wasserführung Seitenteil

Zubehör Rechteckvordach BS:

Briefkasten UP10-110 DB703

Briefkasten UP10-110 V2A

Briefkasten FUKA 165 DB703

Briefkasten FUKA 165 V2A

Anbaumaße | Screw size | Taille de vis BS Plus 160 / 200

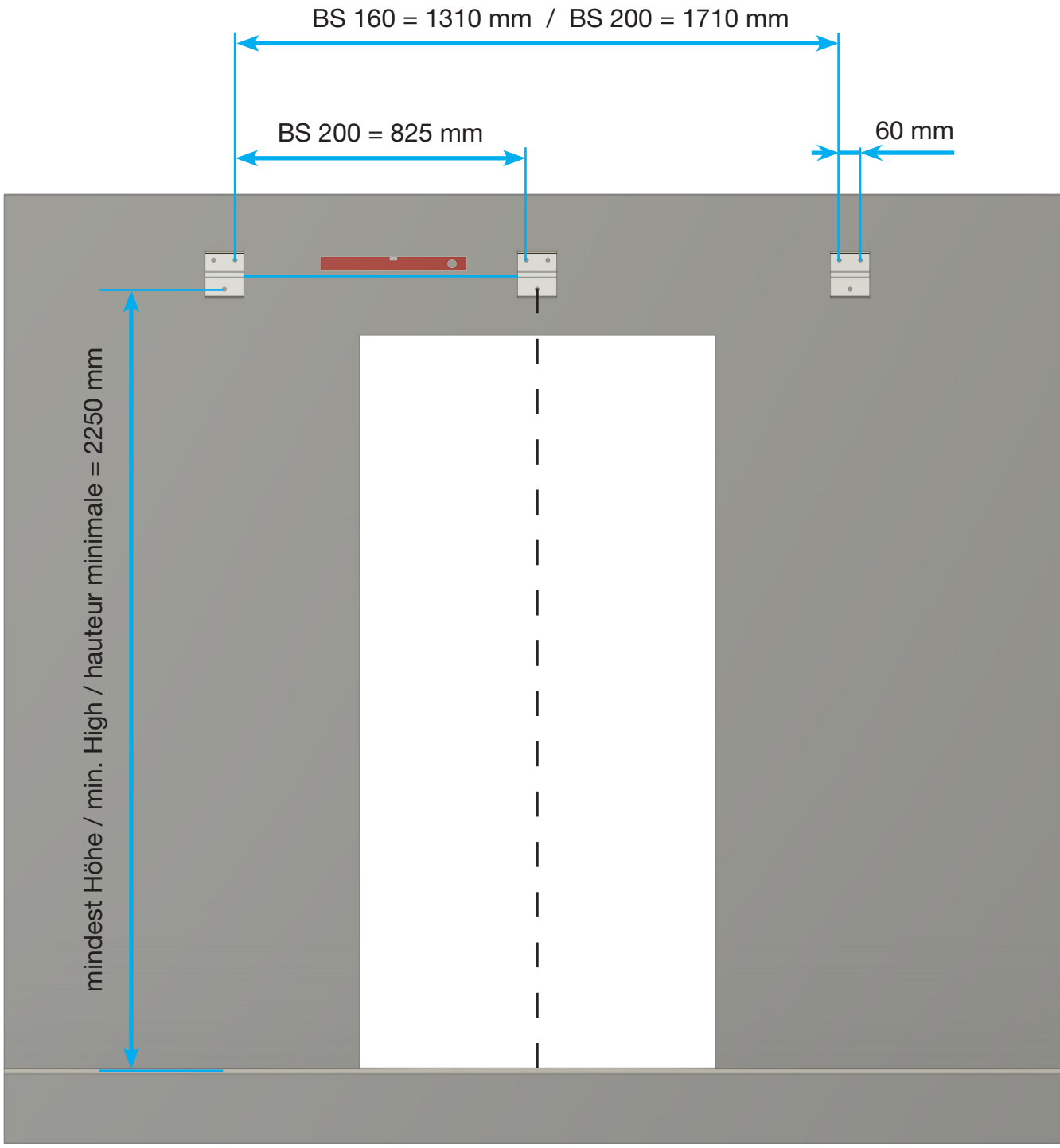

! Bei Verwendung eines Seitenteils den seitlichen Versatz berücksichtigen.
When using a side part, consider side offset.
Lorsque vous utilisez une partie latérale, considérez le décalage latéral.

Montage | Montage | Instructions BS Plus 160 / 200

1. Stromanschluss für LED Panel vorbereiten / Preparing the power cable / Préparation du câble d‘alimentation

Nehmen sie das LED Panel ab und ziehen Sie das Stromkabel durch das Vordach.

Disconnect the LED panel and pull the power cable through the canopy.

Débranchez le panneau DEL et tirez le câble d‘alimentation à travers la verrière.

2. Befestigung von oben / at the top / Pièce jointe supérieure

Bringen Sie das Fugendichtband an den Winkel an. Bohren Sie die Löcher mit einem Bohrer 3,5mm vor. Setzten Sie die Schrauben wie angezeigt.

Attach the combination strap to the angle. Drill the holes with a 3.5mm drill bit. Insert the screws as shown.

Fixez la sangle combinée à la cornière. Percez les trous avec une mèche de 3,5 mm. Insérez les vis comme indiqué.

BS 160 8x
BS 200 12x

BS 160 | BS 200 1x

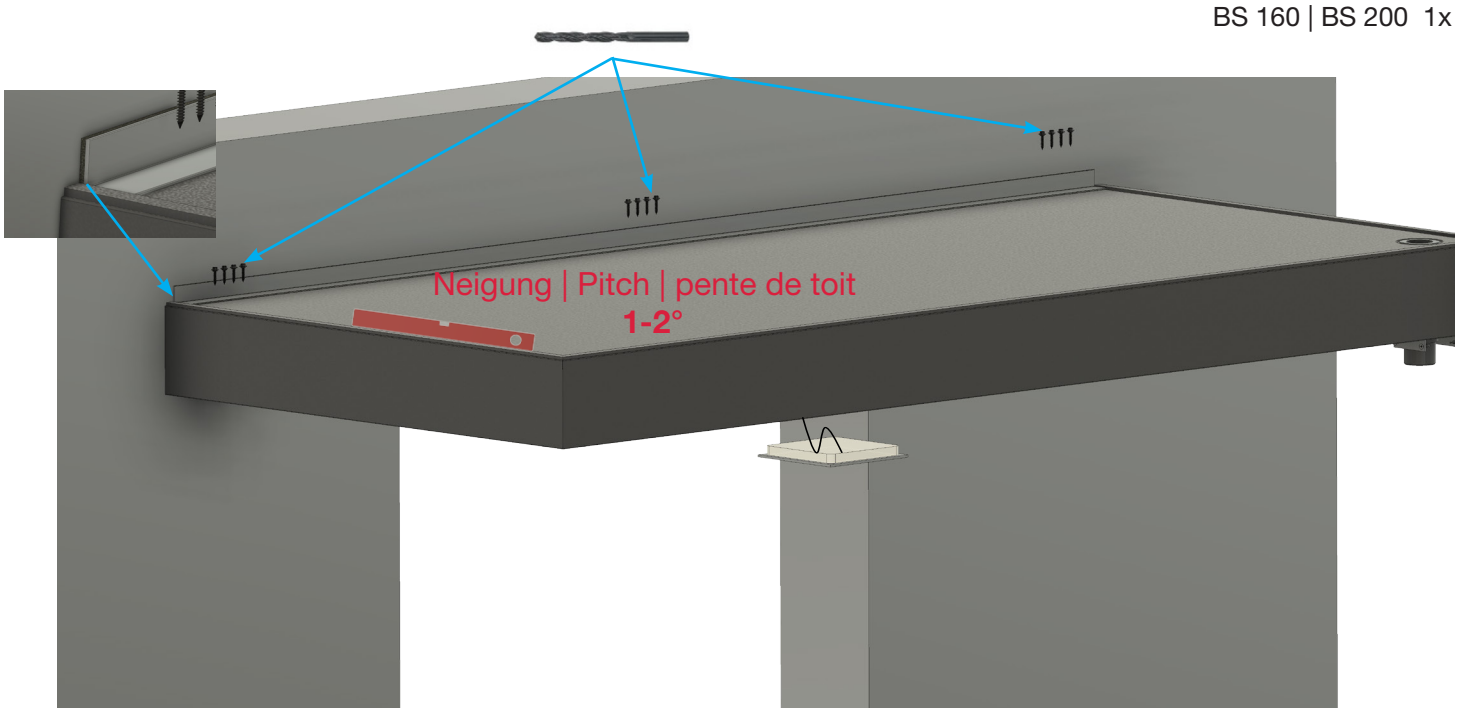

Montage | Montage | Instructions BS Plus 160 / 200

3. Befestigung von unten / Fastening from below / Fixation par le bas

BS 160 - 4 x
BS 200 - 6 x

1. Bohren Sie die Löcher mit einen Bohrer 3,5mm vor. /
   Pre-drill the holes with a 3.5 mm drill bit / Pré-percer les trous avec une mèche de 3,5 mm
2. Setzen Sie die Schrauben wie angezeigt /
   Insert the screws as indicated / Insert rer les vis comme indiqué

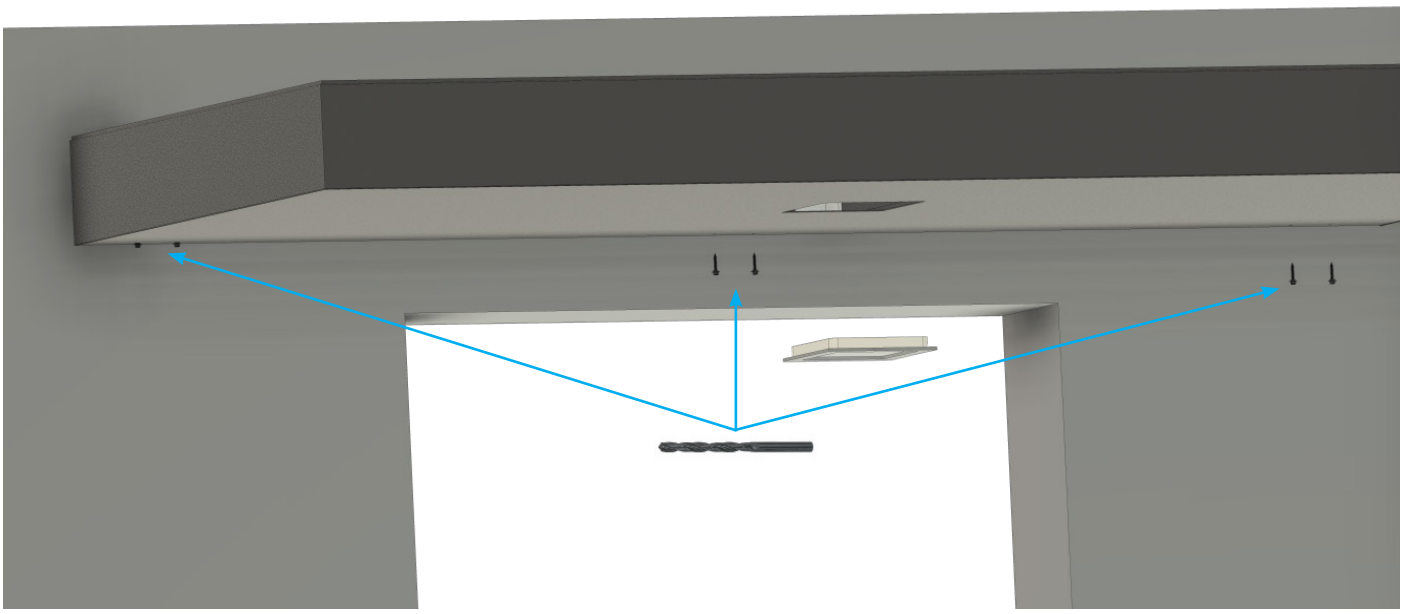

4. Anschluss LED Panel / Power connection for LED / Connexion d‘alimentation pour LED Panel

Klemmen Sie das LED Panel an das Stromkabel und befestigen Sie dieses wieder am Vordach.

Connect the LED panel to the power cable and reattach it to the canopy.

Connectez le panneau DEL au câble d‘alimentation et rebranchez-le à la verrière.

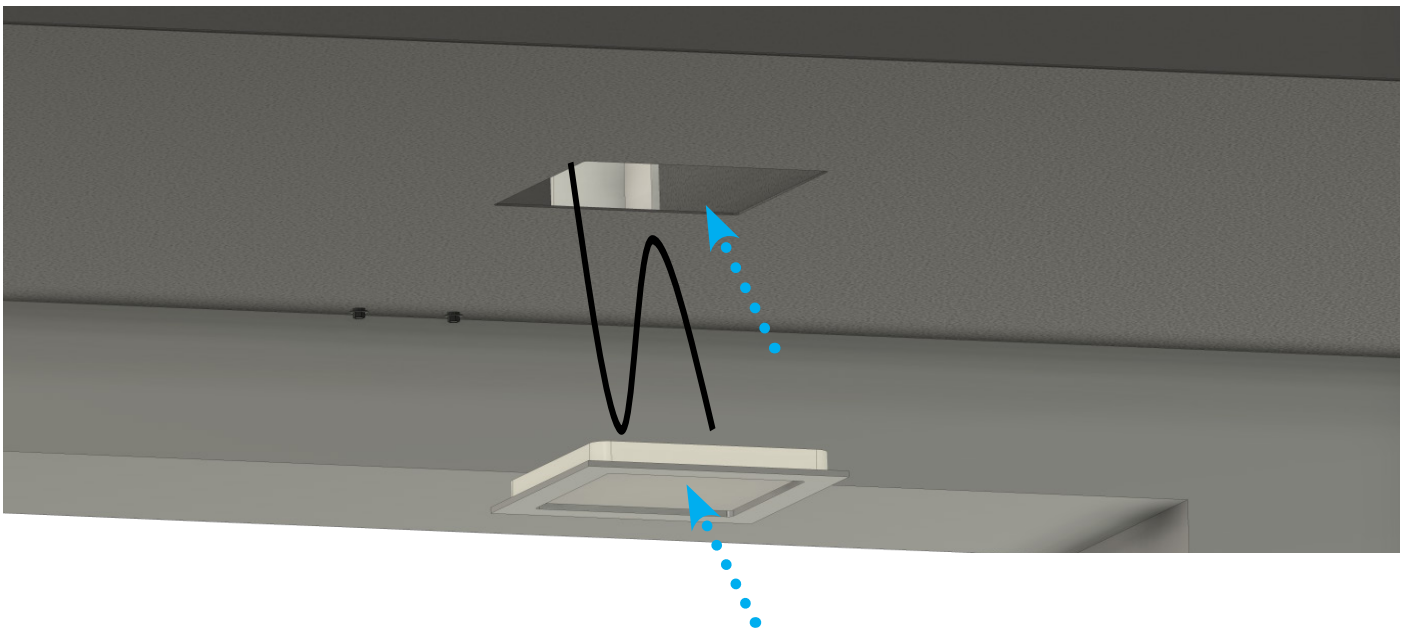

Anbaumaße Seitenblende | Screw size side panel | Taille de vis panneau latéral

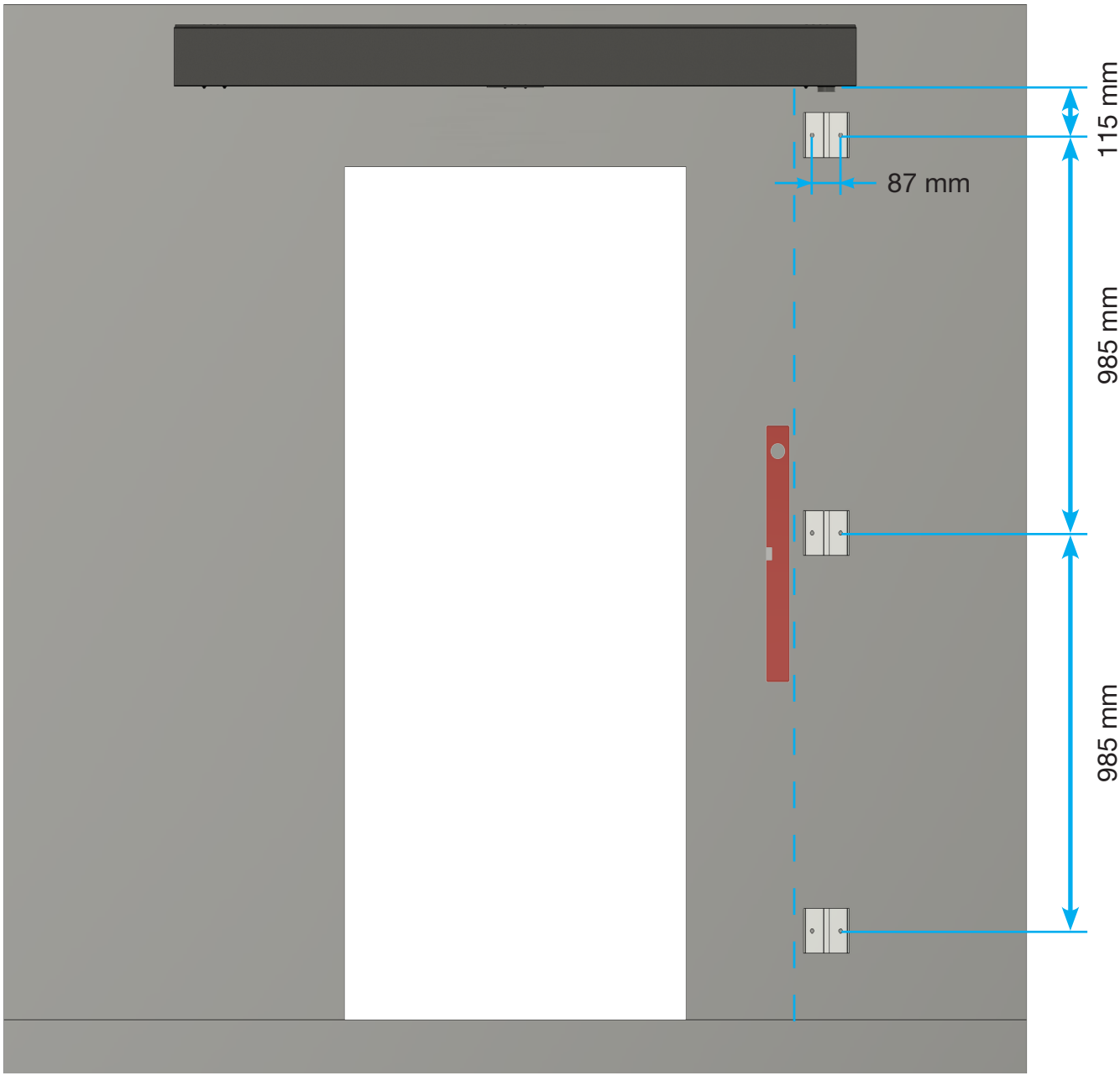

Montage Seitenblende | Montage side panel | TInstructions panneau latéral

1. Zusammenfügen / Join together / Affilier

1. Setzen Sie die Seitenblende auf die Winkel
2. Schieben Sie die Seitenblende an das Vordach

1. Place the side panel on the brackets
2. Slide the side panel onto the canopy

1. Placer le panneau latéral sur les supports
2. Glisser le panneau latéral sur la verrière

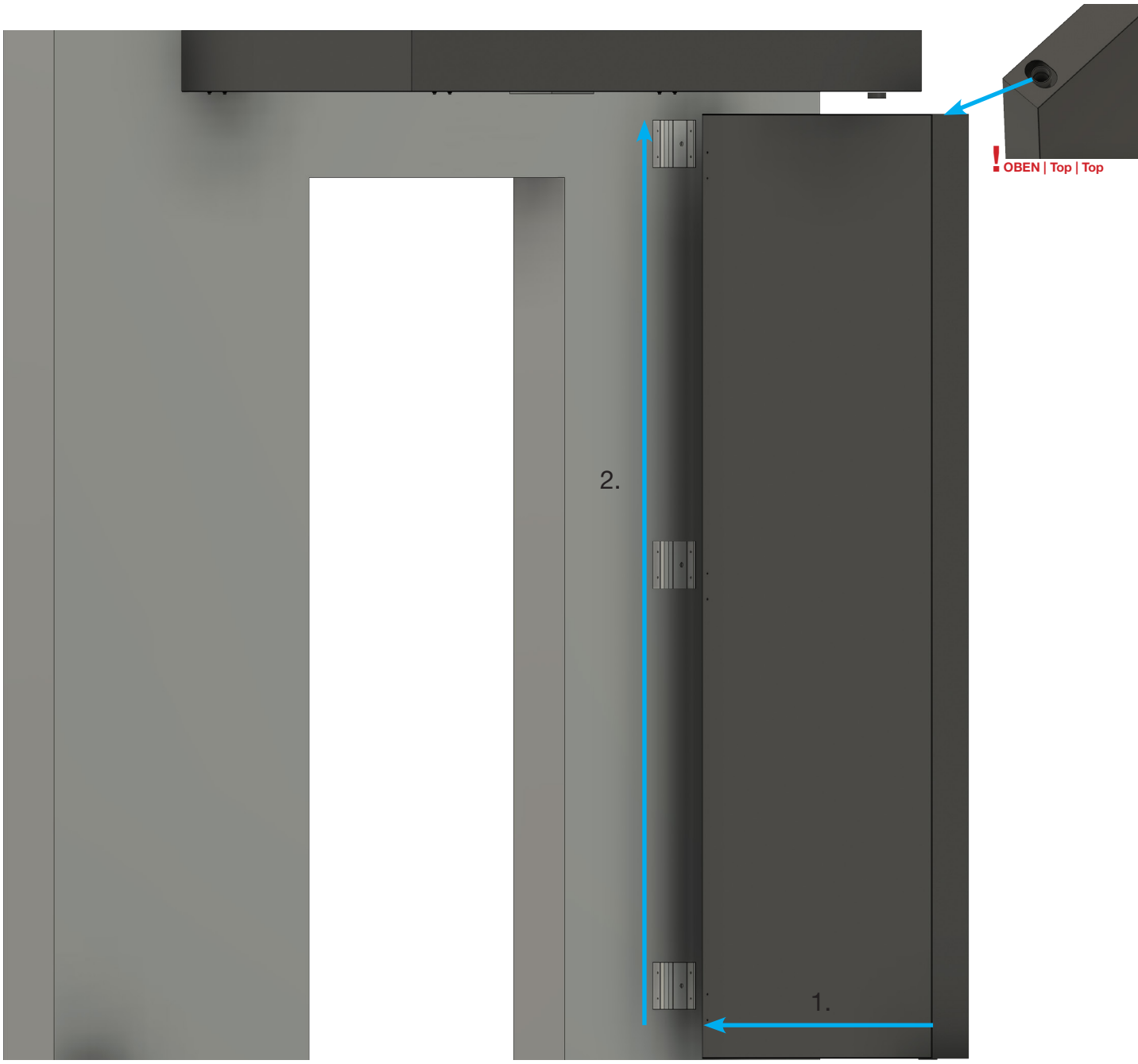

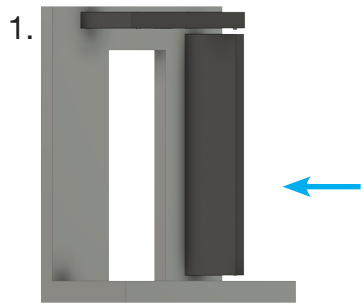

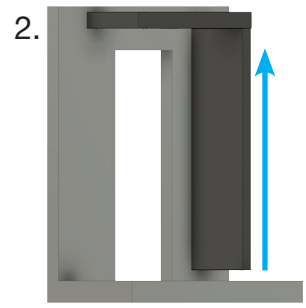

Montage Seitenblende | Montage side panel | TInstructions panneau latéral

2. Befestigung / Fasting / Attachement

BS 160 6x
BS 200 6x

1. Bohren Sie die Löcher mit einen Bohrer 3,5mm vor / Pre-drill the holes with a 3.5mm drill bit / Pré-percer les trous avec une mèche de 3,5 mm
2. Setzen Sie die Schrauben wie angezeigt / Insert the screws as indicated / Insert rer les vis comme indiqué

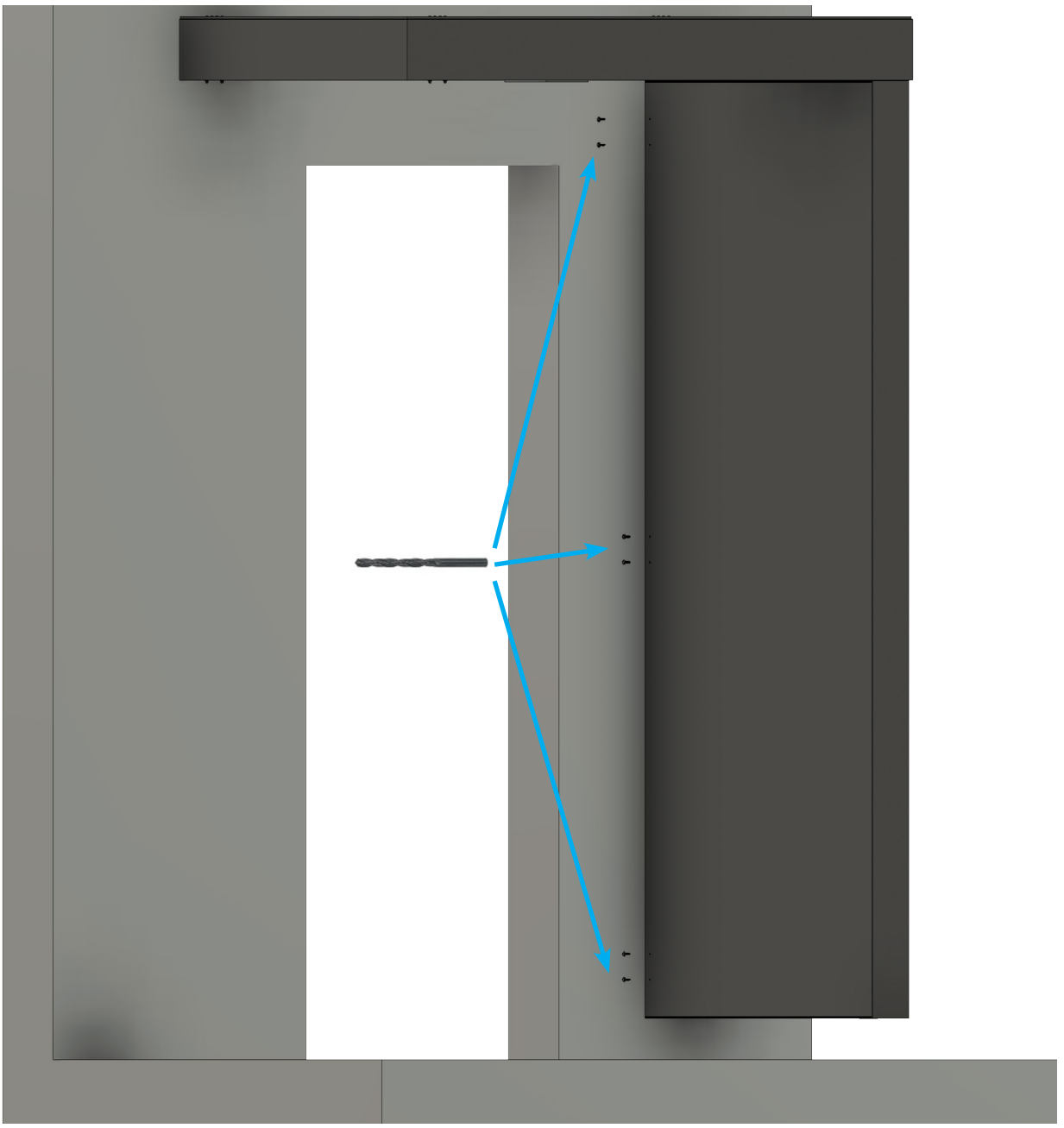

Montage Seitenblende | Montage side panel | TInstructions panneau latéral

3. Befestigung / Fasting / Attachement

BS 160 6x
BS 200 6x

1. Bohren Sie die Löcher mit einen Bohrer 3,5mm vor / Pre-drill the holes with a 3.5mm drill bit / Pré-percer les trous avec une mèche de 3,5 mm
2. Setzen Sie die Schrauben wie angezeigt / Insert the screws as indicated / Insert rer les vis comme indiqué

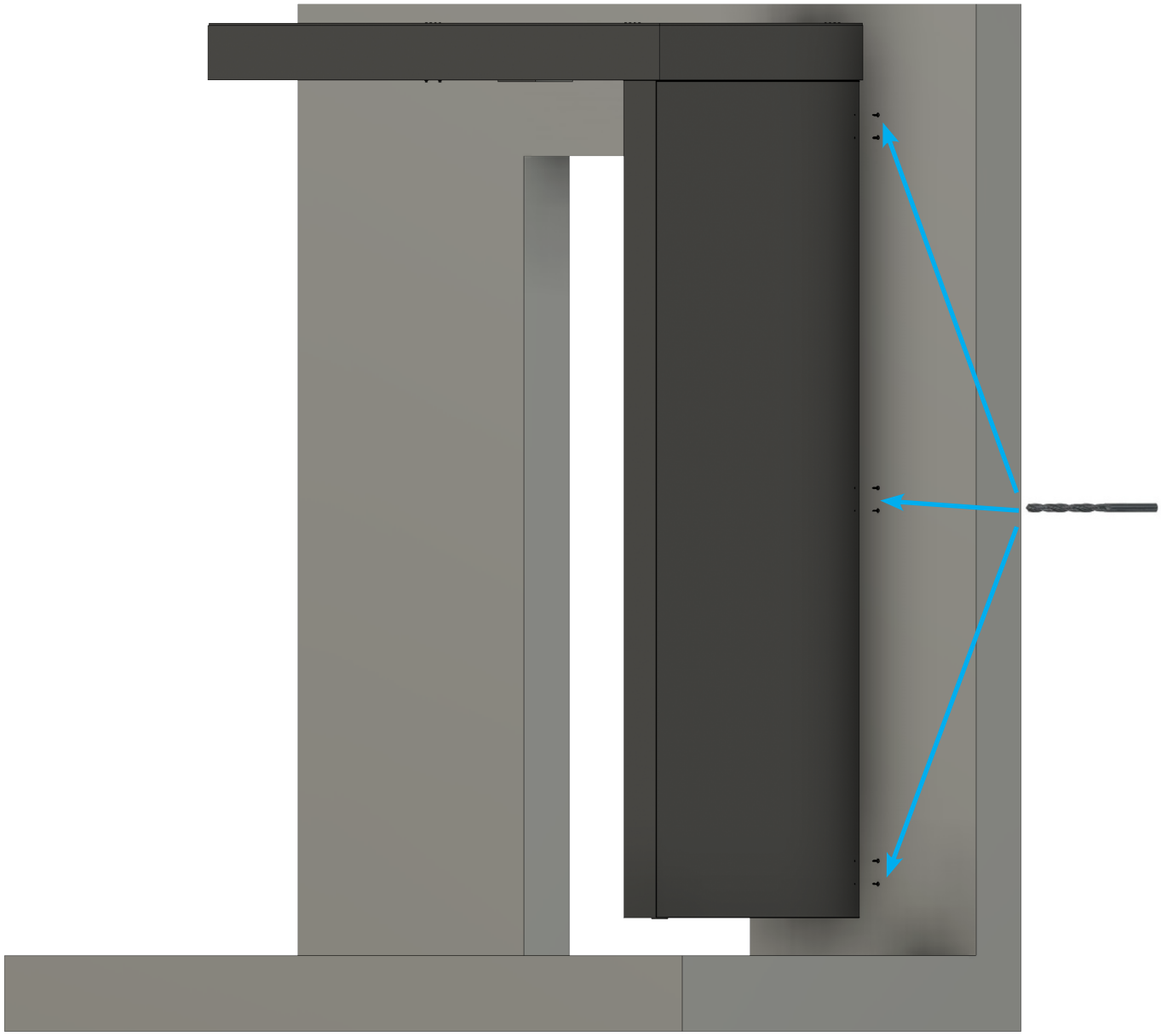

4. Silikonfuge / silicone joint / joint silicone

Bringen Sie eine Silikonfuge zwischen Wand und Vordach an.

Place a silicone joint between wall and canopy.

Placer un joint en silicone entre le mur et la verrière.

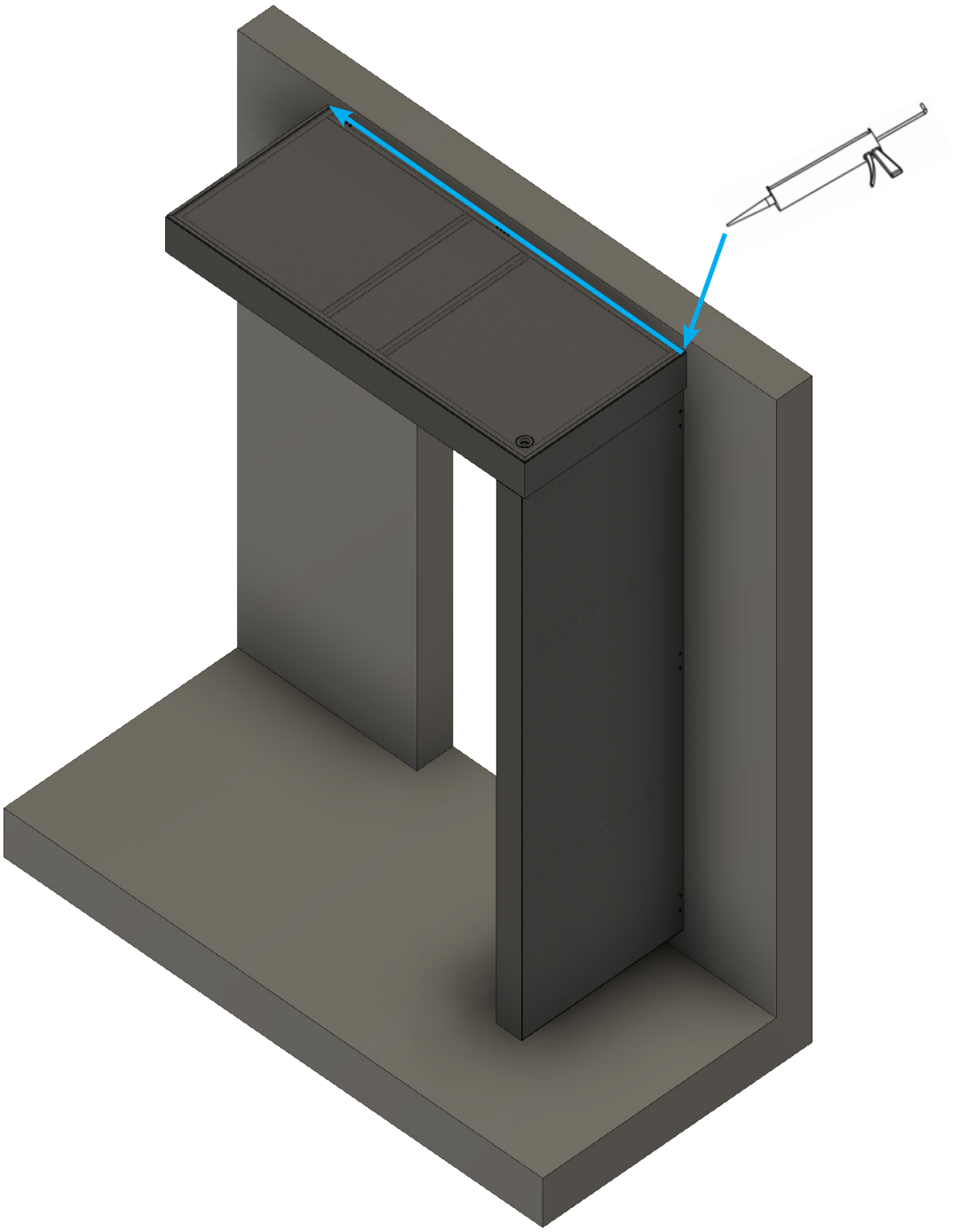

gutta